Réz hengeres lábszelep rézkosárral

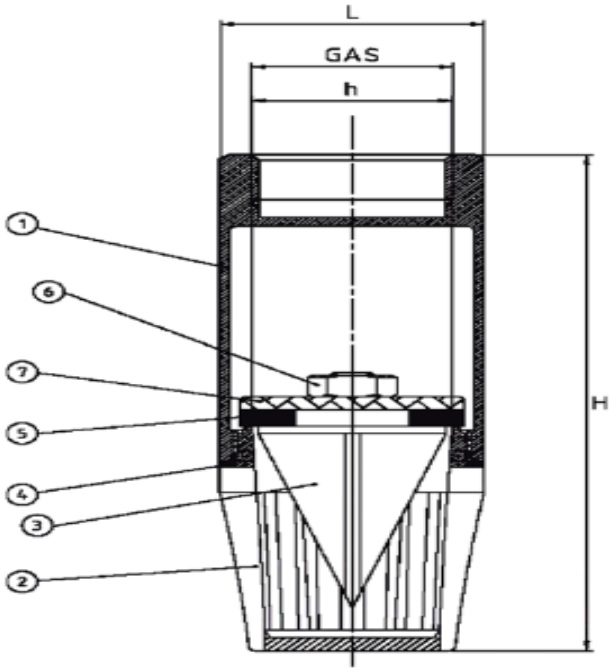

1. Test: bronz
2. Szűrőkosár: bronz
3. Súlyszelep: bronz
4. Test tömítés: klingerit
5. Súlyszelep tömítés: gumi
6. Csavar: bronz (6/4"-2")
7. Leszorítógyűrű: AISI 304 (6/4"-2")

DN	3/4"	1"	5/4"	6/4"	2"	2,5"	3"	4"
h	24	31	39	41	57	73	85	110
H	100	114	127	144	165	172	195	222
L	30	39	46	54	65	82	99	116
D	10	12	13	13	15	12	13	13
Kg	0,179	0,281	0,432	0,548	0,910	1,810	2,458	3,434

MÉRET	3/4"	1"	5/4"	6/4"	2"	2,5"	3"	4"
Termékkód	202201	202202	202203	202204	202205	202206	202207	202208
Nyomástűrés	10	10	8	8	8	6	6	6
Hőmérséklet	0-90°C	0-90°C	0-90°C	0-90°C	0-90°C	0-90°C	0-90°C	0-90°C